**EJERCICIOS CIRCULAR-ALTERNATIVO**

1. ¿Qué radio mayor debe tener una excéntrica, si su radio menor es de 2 cm. y el desplazamiento que realiza en el movimiento de salida es de 60 mm.?

2. ¿Qué desplazamiento realizará el seguidor en un mecanismo que dispone de una leva cuyos radios son el menor de 15 mm y el mayor de 3 cm?

3. En la figura se tiene un mecanismo de excéntrica seguidor. Sus medidas se indican en la figura. La excéntrica gira a 120 rpm. Se pide:
   a) ¿Qué valor tiene su excentricidad?
   b) ¿Qué valor tienen su radio menor y mayor?
   c) ¿Qué distancia habrá entre la posición más alta y la más baja del seguidor?
   d) ¿Cuántas veces sube el seguidor por segundo?

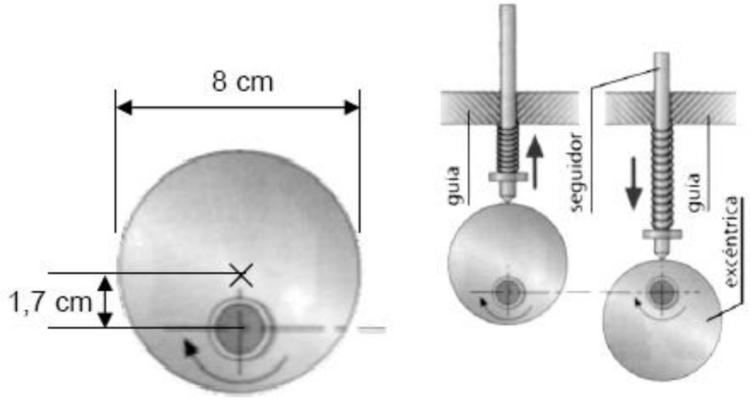


4. En la imagen puede verse el mecanismo biela-manivela de una máquina de coser. A la velocidad de funcionamiento más lenta, la aguja baja 120 veces por minuto.
   a) ¿A qué velocidad gira la manivela? ,
   b) ¿Cuánta distancia recorre la aguja si la manivela al girar describe una circunferencia de radio 1,5 cm?

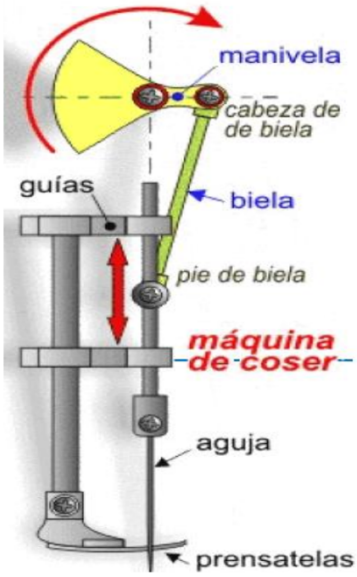
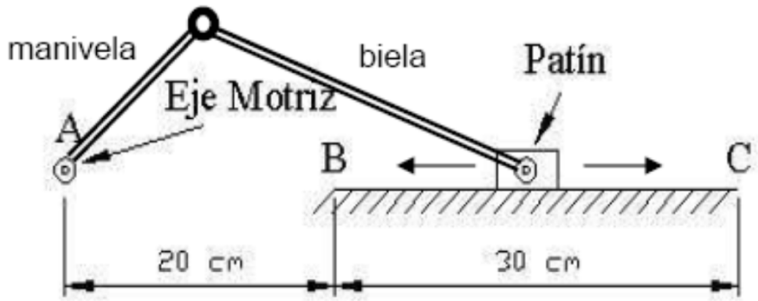
5. Queremos que el patín de la figura se desplace en movimiento rectilíneo alternativo entre los puntos B y C. En el punto A se dispone de un eje motriz al que conectaremos la manivela. Calcular las longitudes de la manivela y de la biela que hay que colocar.